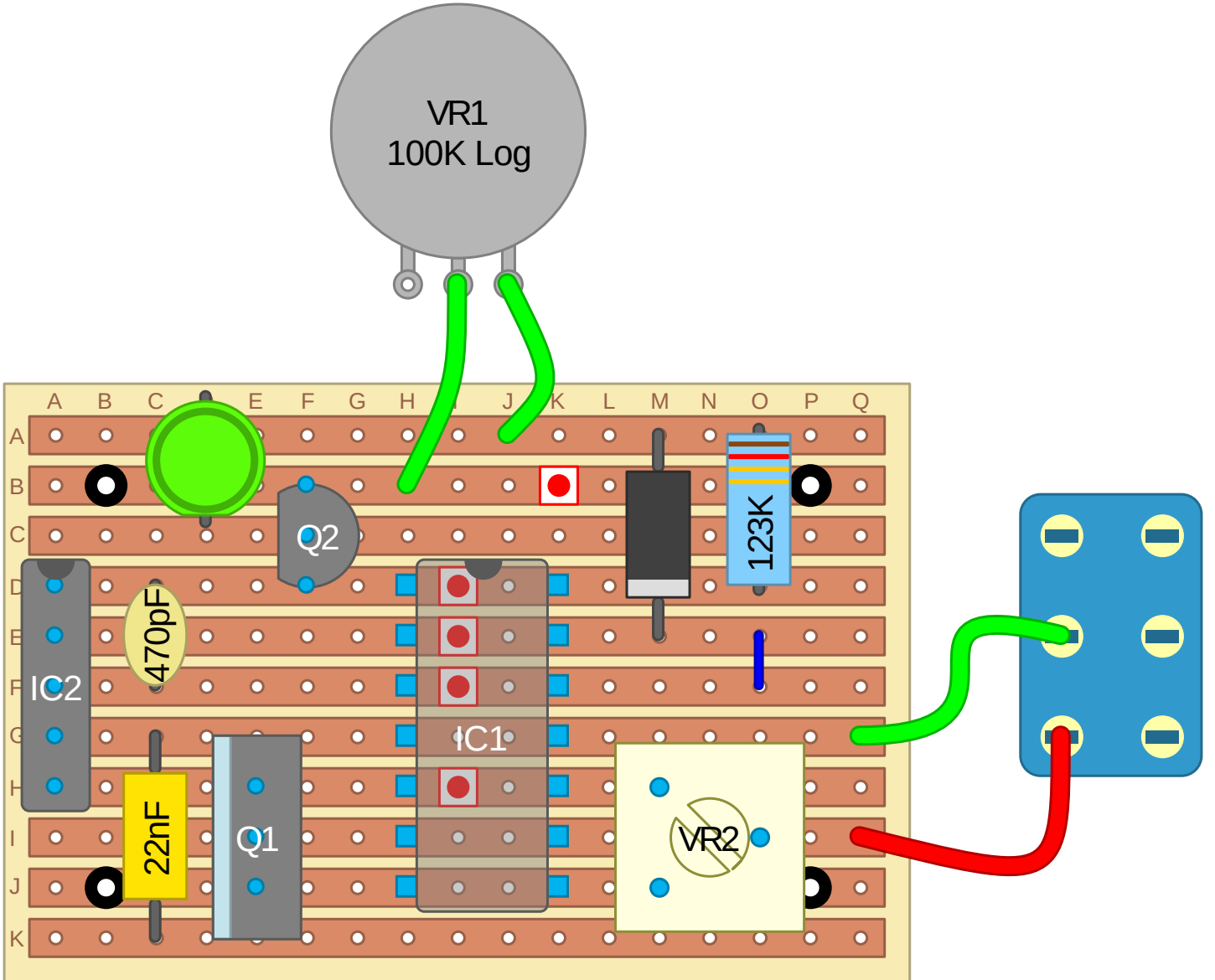
VR1
100K Log
A B C E F G H J K L M N O P Q
A B C D E F G H I J K
Q2
123K
470pF
IC2
IC1
22nF
Q1
VR2